ЗАВОД РАДАН

620057, г. Екатеринбург, ул. Совхозная, 20Д
телефон (343) 216 9010

Ультразвуковой счетчик газа «ПРИНЦ»

www.ra-dan.ru

2016 г.

Счетчик газа «Принц»

Назначение

www.ra-dan.ru

❖ Измеряемая среда:

- природный газ по ГОСТ 5542-87;
- сжиженный углеводородный газ по ГОСТ 20448-90;
- другие не агрессивные газы;

❖ Применение:

- Счетчик газа «Принц» предназначен для измерения объема газа при учёте потребления газа индивидуальными потребителями
- Используется в качестве Узла Учета газа на объектах коммерческого учета.

Счетчик газа «Принц»

Устройство

www.ra-dan.ru

- **Счетчик газа:**
  1. Мерный тракт
  2. Корпус
  3. Крышка корпуса
  4. Пломба
  5. Пьезопреобразователи

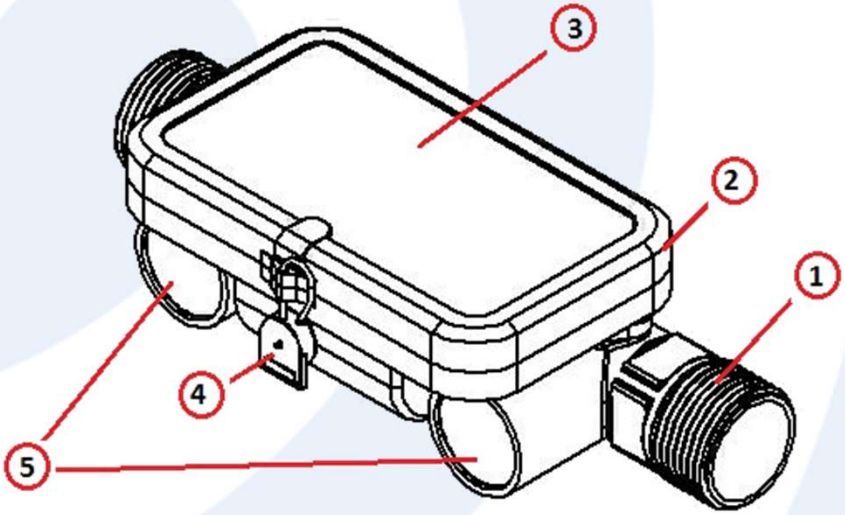

- **Мерный тракт:**
  - Отсутствуют подвижные части;
  - Датчик температуры в потоке газа;
  - Выпрямление потока за счет конструкции;
  - Свободное течения газа без потери давления;

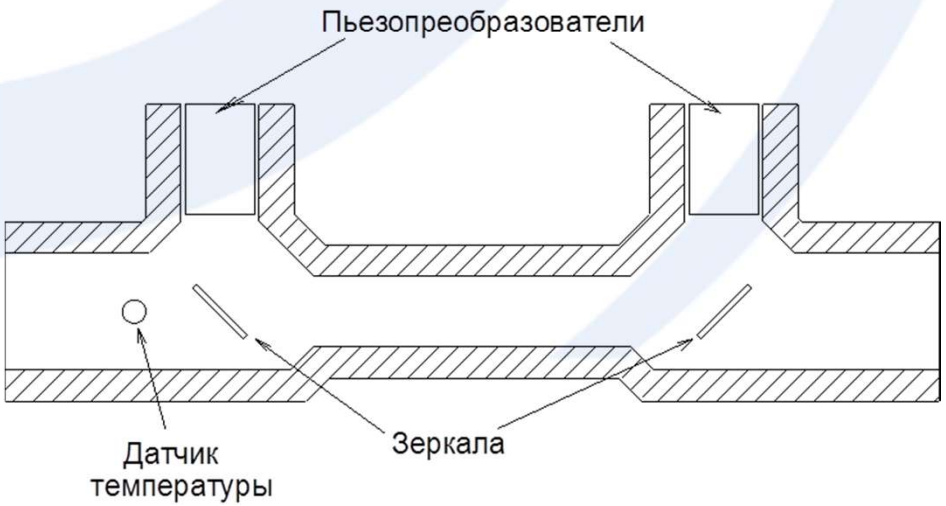

Счетчик газа «Принц»

Технические характеристики

www.ra-dan.ru

Сводная таблица технических характеристик:

	G1.6	G2.5	G4	G6	G10
Максимальный расход	2,5 м3/ч	4 м3/ч	6,0 м3/ч	10 м3/ч	16 м3/ч
Минимальный расход	0,016 м3/ч	0,025 м3/ч	0,040 м3/ч	0,060 м3/ч	0,10 м3/ч
Номинальный расход	1,6 м3/ч	2,5 м3/ч	4,0 м3/ч	6 м3/ч	10 м3/ч
Допустимое рабочее давление	100 кПа	100 кПа	100 кПа	100 кПа	100 кПа
Погрешность измерений (%): Qmin ≤ Q ≤ 0,1Qnom 0,1Qnom ≤ Q ≤ Qmax	 ±2,0 ±1,0	 ±2,0 ±1,0	 ±2,0 ±1,0	 ±2,0 ±1,0	 ±2,0 ±1,0
Емкость дисплея счетчика составляет	99999,999 м3	99999,999 м3	99999,999 м3	99999,999 м3	99999,999 м3
Цена импульса	0,1 литр	1 литр	1 литр	1 литр	1 литр
Порог чувствительности	0,003м3/ч	0,005м3/ч	0,008 м3/ч	0,012 м3/ч	0,020 м3/ч
Масса	до 1 кг	до 1 кг	до 1 кг	до 1 кг	до 1 кг

* Рабочая температура для всех типоразмеров счетчиков газа Принц от -40 до +60 С°

Счетчик газа «Принц»

Монтаж

www.ra-dan.ru

- Любое позиционирование счетчика относительно горизонта.
- Не требуются прямые участки
- Не требуются фильтры
- Уличная установка до -40 С°

Счетчик газа «Принц»

Монтажные комплекты сварка

www.ra-dan.ru

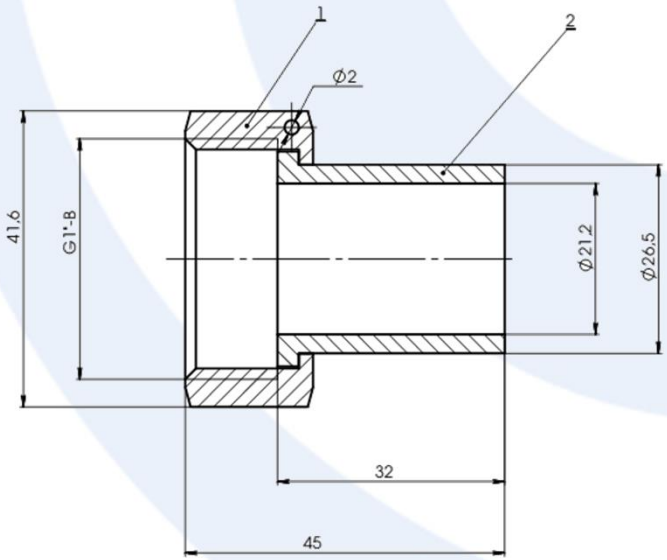

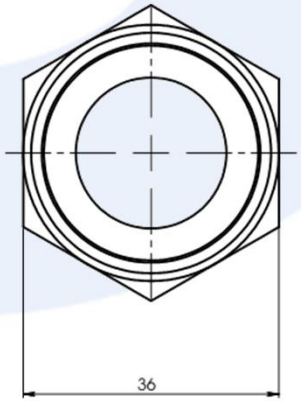

- Монтажные комплекты под сварку:
  - Отверстия под пломбу;
  - Паронитовые прокладки;
  - Сталь механообработка.

Счетчик газа «Принц»

Монтажные комплекты резьба

www.ra-dan.ru

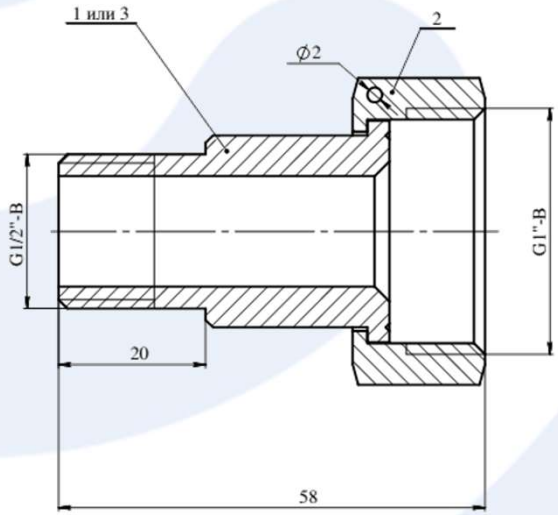

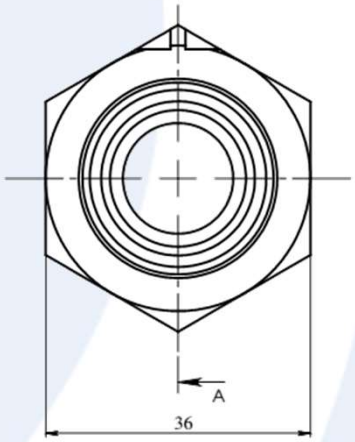

- Монтажные комплекты под резьбу:
  - Отверстие под пломбу;
  - Паронитовые прокладки;
  - Сталь механообработка.

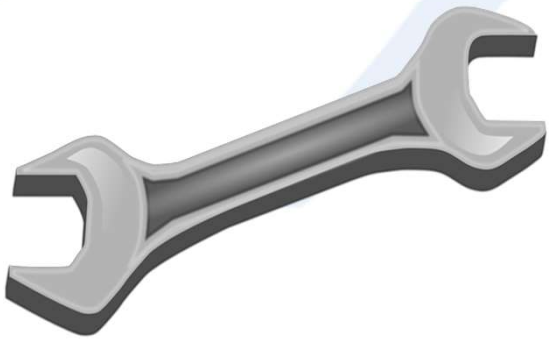

Счетчик газа «Принц»

Монтажные комплекты подвод

www.ra-dan.ru

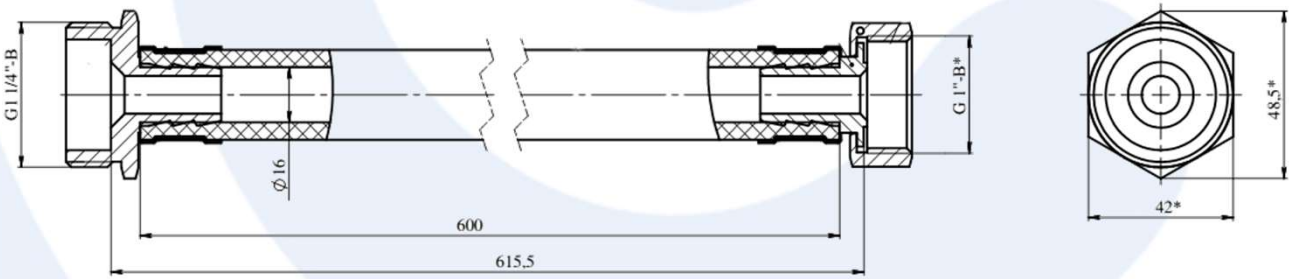

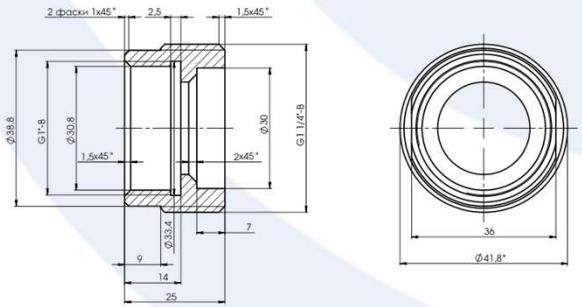

Монтажный комплект используется
для установки счетчика газа Принц взамен
мембранных счетчиков других производителей.

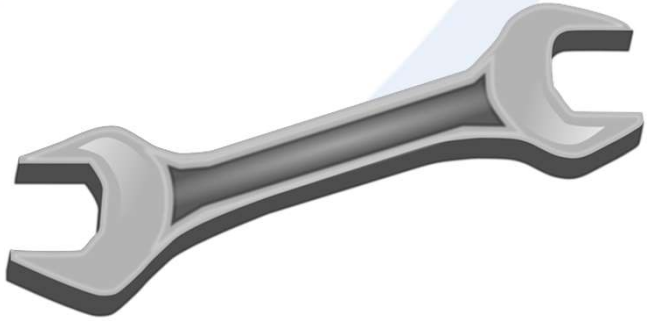

Экран

Знаком «V» на экране прибора обозначаются различные состояния его работы.

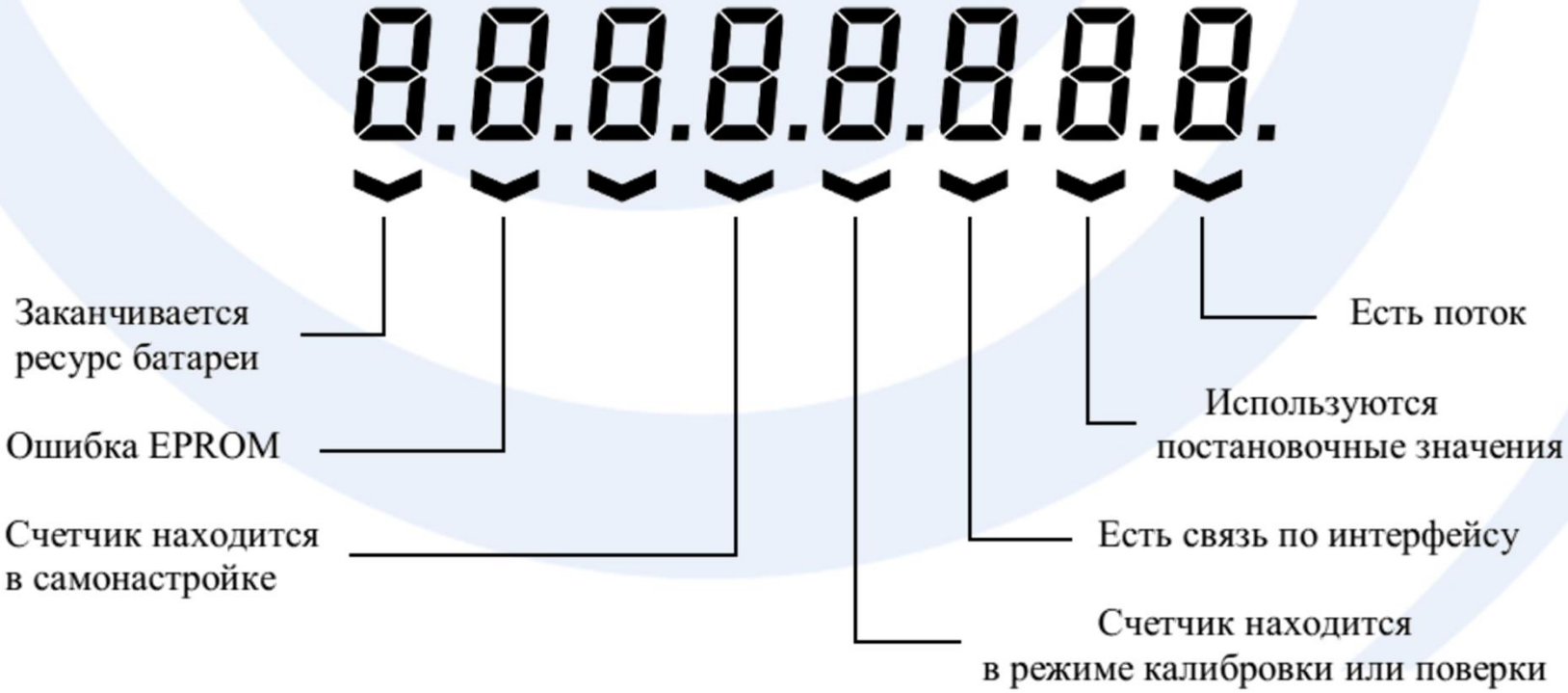

Счетчик газа «Принц»

Регистрация событий

www.ra-dan.ru

90 событий в энергонезависимой памяти.
После заполнения памяти, новое событие записывается на место самой старой записи.

Типы событий:

Код события	Описание события
1	Используется подстановочный расход
2	Используется измеренный расход
3	Используется подстановочная температура
4	Используется измеренная температура
5	Датчик температуры не подсоединен (в обрыве)
6	Самонастройка выполняется слишком часто
7	Самонастройка выполняется с нормальной периодичностью
8	Изменилось предустановленное значение давления газа или коэффициента сжимаемости газа
9	Установлен пароль доступа по сети Modbus по умолчанию
10	Ошибка в данных отчета
11	Изменились астрономические дата и время
12	Изменилось начало газового дня

Счетчик газа «Принц»

Архив измерений

www.ra-dan.ru

Посуточный отчет расхода газа. Съем данных с помощью USB адаптера

Дата создания отчета:	29.12.2015
Поставщик:	ГРО
Потребитель:	Иванов Иван Иванович
Прибор :	счетчик газа Принц-G4
Серийный номер счетчика:	263
Общее время работы (наработка), ч:	4314,81
Время работы после поверки, ч:	4314,809
Время нахождения в неисправности ,ч:	0
Остаточный срок службы батареи, мес:	115
Коэффициент сжимаемости:	1
Начало газового дня:	12:00
Период отчета:	с 01.12.2015 по 31.12.2015
Отчет:	Посуточный

Дата	Vраб., м3 (потребление)	Vприв., м3 (потребление)	P, Па	T, C	K кор.	Vраб., м3 (счетчик)	Vприв., м3 (счетчик)
01.12.15	0,0000	0,0000	101325	22,9	0,990	0,0038	0,5037
02.12.15	0,0000	0,0000	101325	23,1	0,989	0,0038	0,5037

Счетчик газа «Принц»

Адаптер USB ACS402-02

www.ra-dan.ru

- Простое подключение счетчика к компьютеру
- Бесплатное, простое в установке программное обеспечение
- Адаптер USB ACS402-02 предназначен для:
  - Просмотра посуточных отчетов.
  - Просмотра журнала событий.
  - Предустановки константы давления.
  - Предустановка коэффициента сжимаемости
  - Предустановка начала газового дня.

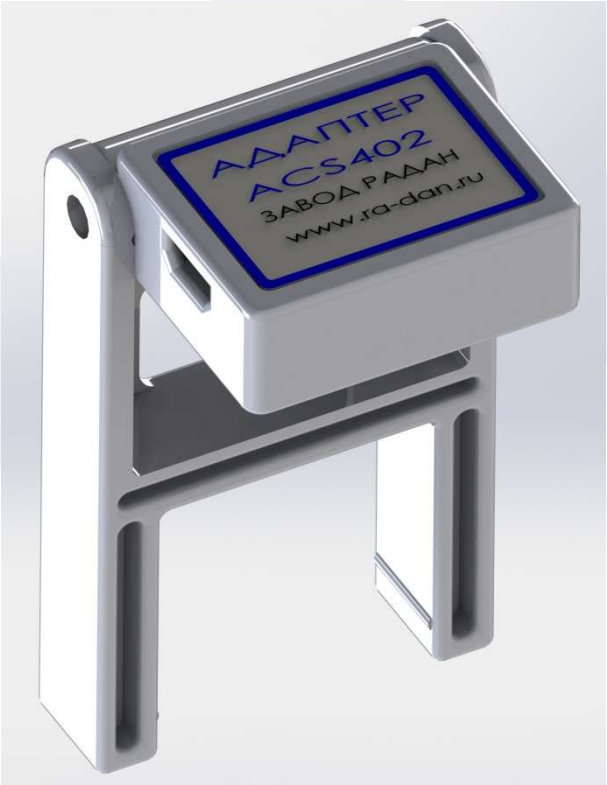

Счетчик газа «Принц»

Адаптер RS-485 ACS401-03

www.ra-dan.ru

- Назначение адаптера:
  - Подключение к существующим системам съема данных;
  - Подключение к GSM GPRS модемам;
  - Подключение к контроллерам с поддержкой Modbus RTU;

С использованием адаптера RS-485 ACS401-03 можно объединить счетчики в сети и опрашивать поочередно

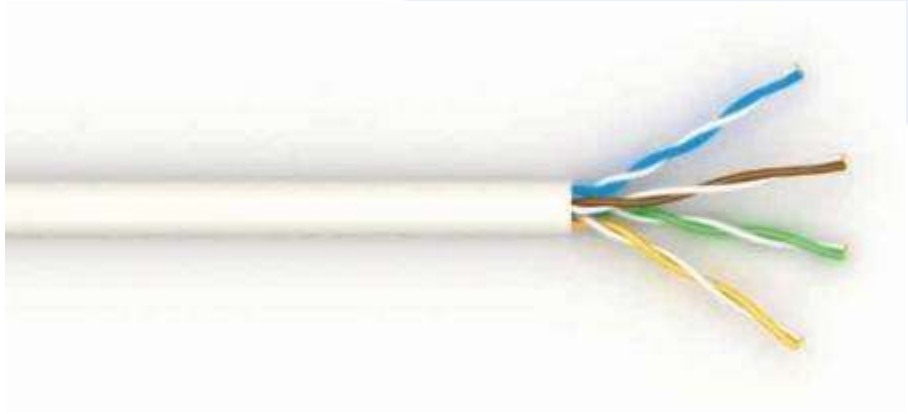

Счетчик газа «Принц»

Адаптер WiFi ACS404

www.ra-dan.ru

- Назначение адаптера:
  - Присоединение к беспроводным сетям передачи данных.
  - Построение систем удаленного съема информации.

Возможность построения сетей из множества приборов, передача измерений через сети беспроводной передачи данных

Счетчик газа «Принц»

Гарантии

www.ra-dan.ru

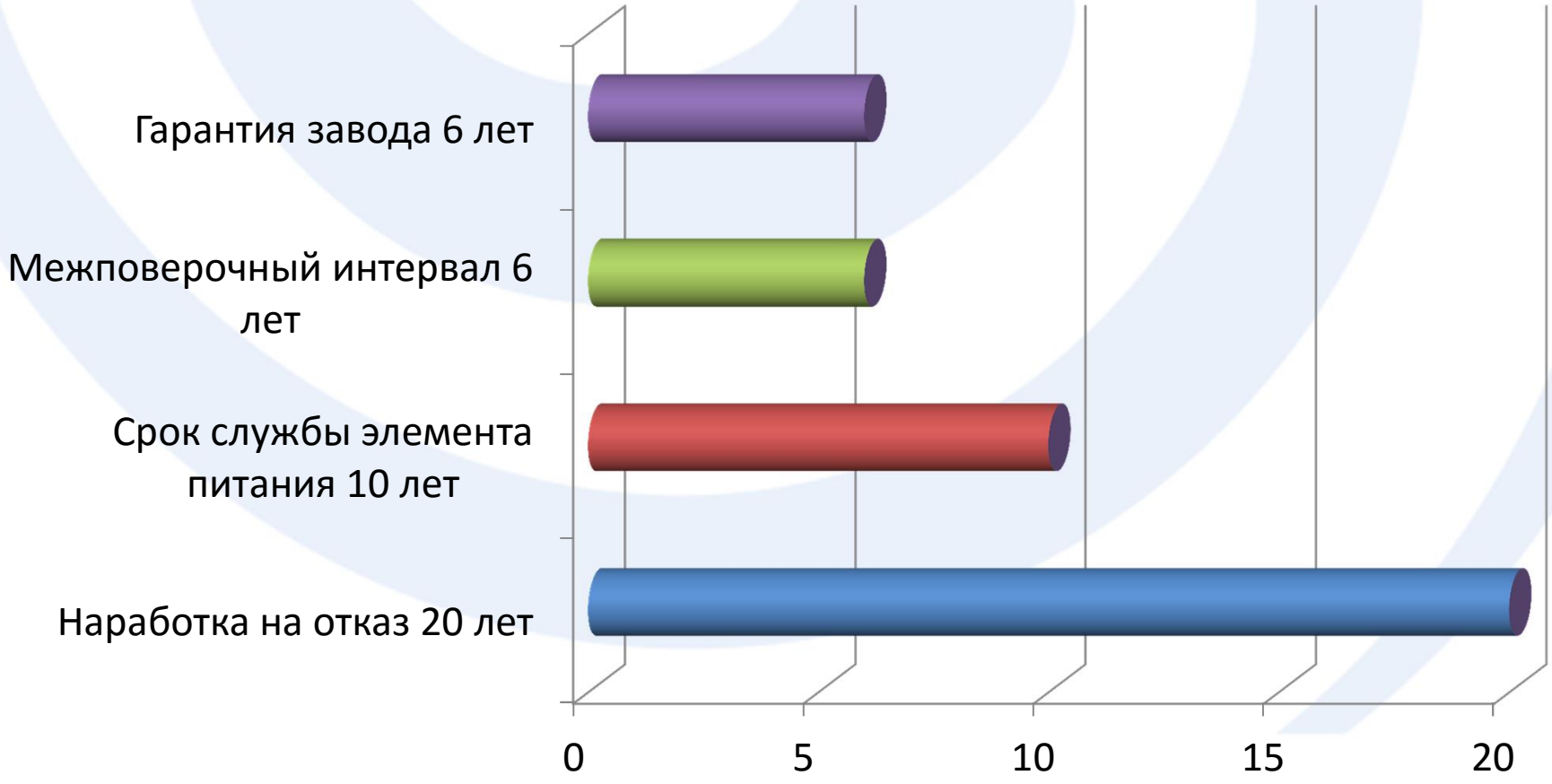

Счетчик газа «Принц»

Сертификаты

www.ra-dan.ru

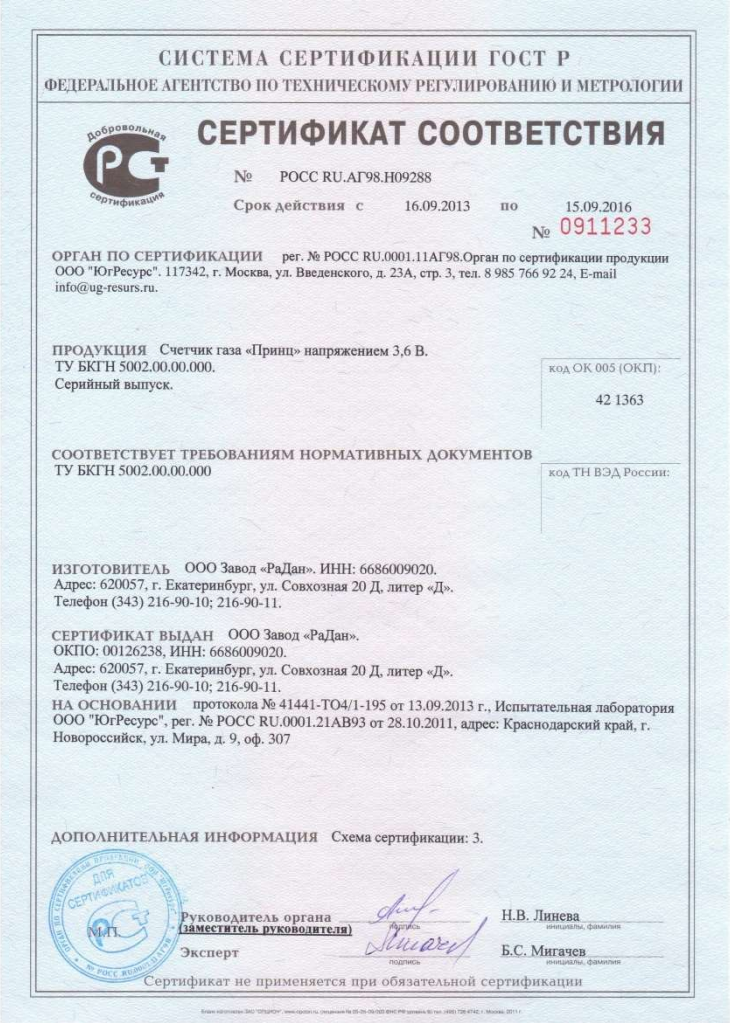

СИСТЕМА СЕРТИФИКАЦИИ ГОСТ Р

ФЕДЕРАЛЬНОЕ АГЕНТСТВО ПО ТЕХНИЧЕСКОМУ РЕГУЛИРОВАНИЮ И МЕТРОЛОГИИ

Добровольная сертификация

СЕРТИФИКАТ СООТВЕТСТВИЯ

№ РОСС RU.АГ98.Н09288

Срок действия с 16.09.2013 по 15.09.2016

№ 0911233

ОРГАН ПО СЕРТИФИКАЦИИ рег. № РОСС RU.0001.11АГ98.Орган по сертификации продукции ООО "ЮгРесурс". 117342, г. Москва, ул. Введенского, д. 23А, стр. 3, тел. 8 985 766 92 24, E-mail info@ug-resurs.ru.

ПРОДУКЦИЯ Счетчик газа «Принц» напряжением 3,6 В.
ТУ БКГН 5002.00.00.000.
Серийный выпуск.

код ОК 005 (ОКП): 42 1363

СООТВЕТСТВУЕТ ТРЕБОВАНИЯМ НОРМАТИВНЫХ ДОКУМЕНТОВ
ТУ БКГН 5002.00.00.000

код ТН ВЭД России:

ИЗГОТОВИТЕЛЬ ООО Завод «РаДан». ИНН: 6686009020.
Адрес: 620057, г. Екатеринбург, ул. Совхозная 20 Д, литер «Д».
Телефон (343) 216-90-10; 216-90-11.

СЕРТИФИКАТ ВЫДАН ООО Завод «РаДан».
ОКПО: 00126238, ИНН: 6686009020.
Адрес: 620057, г. Екатеринбург, ул. Совхозная 20 Д, литер «Д».
Телефон (343) 216-90-10; 216-90-11.

НА ОСНОВАНИИ протокола № 41441-ТО4/1-195 от 13.09.2013 г., Испытательная лаборатория ООО "ЮгРесурс", рег. № РОСС RU.0001.21АВ93 от 28.10.2011, адрес: Краснодарский край, г. Новороссийск, ул. Мира, д. 9, оф. 307

ДОПОЛНИТЕЛЬНАЯ ИНФОРМАЦИЯ Схема сертификации: 3.

М.П.

Руководитель органа (заместитель руководителя) — подпись — Н.В. Линева (инициалы, фамилия)

Эксперт — подпись — Б.С. Мигачев (инициалы, фамилия)

Сертификат не применяется при обязательной сертификации

ФЕДЕРАЛЬНОЕ АГЕНТСТВО
ПО ТЕХНИЧЕСКОМУ РЕГУЛИРОВАНИЮ И МЕТРОЛОГИИ

СВИДЕТЕЛЬСТВО

об утверждении типа средств измерений

RU.C.29.006.A № 51151

Срок действия до 24 июня 2018 г.

НАИМЕНОВАНИЕ ТИПА СРЕДСТВ ИЗМЕРЕНИЙ
Счетчики газа "Принц"

ИЗГОТОВИТЕЛЬ
Общество с ограниченной ответственностью Завод "РаДан", г.Екатеринбург

РЕГИСТРАЦИОННЫЙ № 53858-13

ДОКУМЕНТ НА ПОВЕРКУ
ГОСТ 8.324-2002

ИНТЕРВАЛ МЕЖДУ ПОВЕРКАМИ 6 лет

Тип средств измерений утвержден приказом Федерального агентства по техническому регулированию и метрологии от 24 июня 2013 г. № 610

Описание типа средств измерений является обязательным приложением к настоящему свидетельству.

Заместитель Руководителя Федерального агентства — Ф.В.Булыгин

"....." ..... 2013 г.

Серия СИ № 010234

Контакты

ООО Завод «РаДан»
Адрес: 620057, г. Екатеринбург, ул. Совхозная 20 «Д»
Тел.: +7 (343) 216 90 10,
Тел. Сот.: +7 (932) 110 47 46
E-mail: office@meragaza.ru
Web: www.ra-dan.ru
www.meragaza.ru
www.schetgaza.ru